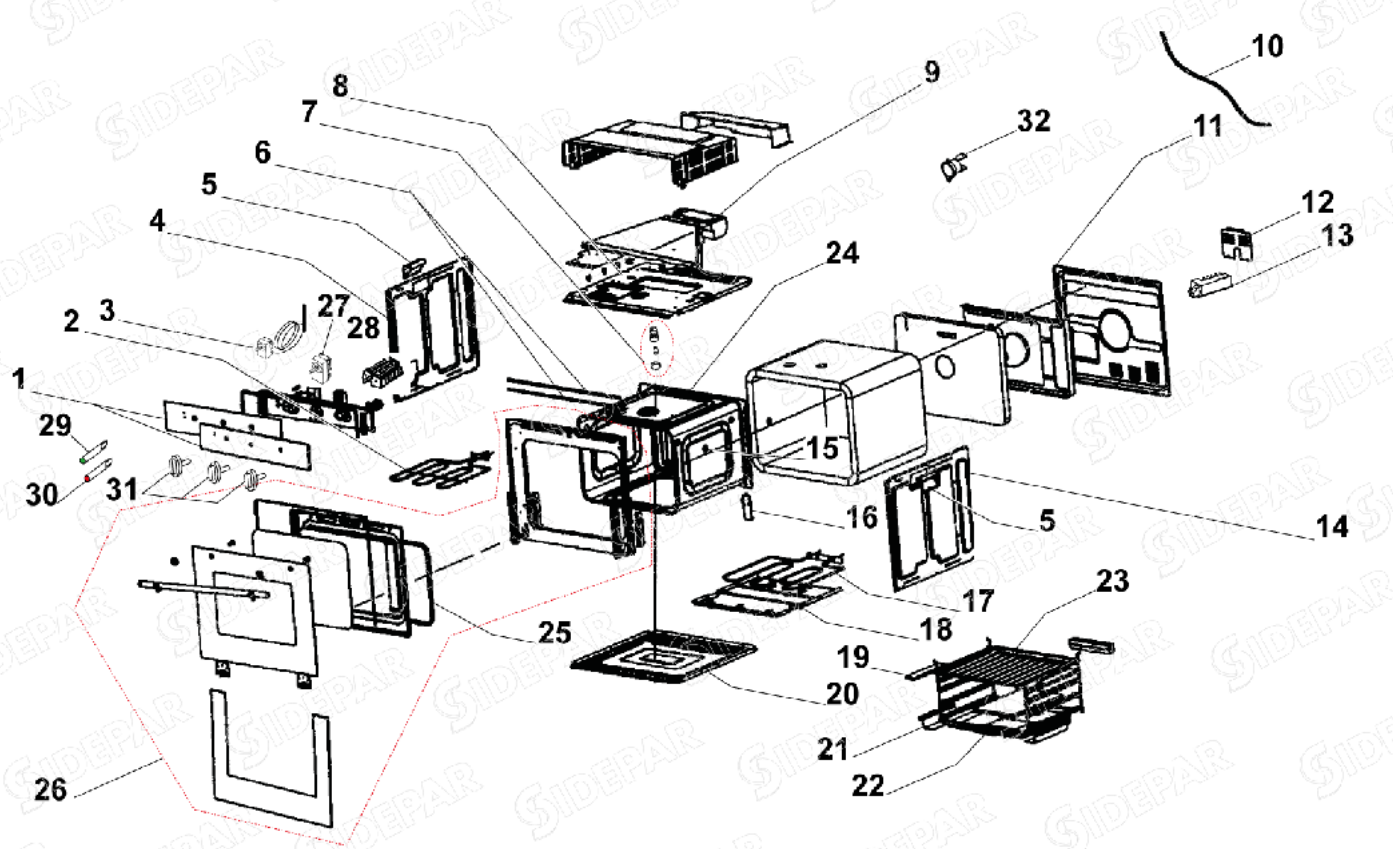
10
9
8
7
32
11
6
12
5
13
4
24
27
28
2
3
1
15
29
30
31
16
5
14
17
23
25
18
19
20
21
22
26